# Manual de Instruções para Limpador de Para Brisa
# RW Vetus

Em caso dúvidas na instalação após a leitura do manual, favor entrar em contato com nosso departamento técnico através do telefone ou email:

- **(11) 3477-5655**
- **email: atendimento@marineoffice.com.br**

**Horários de atendimento**:

Segunda-feira à quinta-feira: 8h – 18h

Sexta-feira: 8h – 17h

Rua Anhaia 982, Bom Retiro – SP

**www.marineoffice.com.br**

# Termo de Garantia

# Acessórios Náuticos e Peças de Reposição

A Marine Office tem como compromisso oferecer produtos de qualidade e durabilidade que correspondam com as expectativas de seus clientes. Comprometemo-nos a reparar ou substituir, gratuitamente mediante a aprovação da solicitação de garantia, os produtos que sejam reconhecidos pelo nosso Departamento Técnico como defeituosos. Os produtos serão reconhecidos como defeituosos quando apresentarem qualquer defeito relacionado a material ou processo de fabricação.

A garantia só é permitida para produtos, que mesmo seguindo as instruções de instalação e uso, apresentarem não conformidade com as especificações técnicas do respectivo fabricante. Neste sentido, concede a presente garantia contratual aos produtos adquiridos, cujos termos estão baseados no Código de Defesa do Consumidor. Lei nr. 8.078 de 11 de Setembro de 1990.

## Termos de Garantia e Prazos

- Os produtos distribuídos e comercializados pelas Marine Office, possuem garantia legal de 90 (noventa) dias, a contar da data de emissão da Nota Fiscal de Compra.

- Para abertura do processo de Solicitação de Garantia, o cliente deverá comunicar a Marine Office, o respectivo produto e defeito apresentado.

- Os custos relacionados ao transporte/envio do produto são de responsabilidade do cliente;

- O produto deverá ser entregue em sua embalagem original, acompanhado da Nota fiscal de Compra, indicando o respectivo produto e a data de compra.

- Após recebimento do produto, a Marine Office terá um prazo de 30 (trinta) dias para reparar ou substituir o produto defeituoso. Este prazo está amparado pela Lei nr. 8078; parágrafos 1 e 2 - artigo 18. Será considerado produto dentro do prazo de garantia todos aqueles que chegarem ao nosso departamento dentro da data estipulada deste Termo de Garantia e em conformidade com a Nota Fiscal de Compra.

- Caso seja constatado que o produto apresenta defeito material ou de fabricação, caberá a Marine Office, através de seu Corpo Técnico definir se irá reparar ou substituir o produto.

- Os produtos retornarão aos clientes sempre que não forem constatados os defeitos alegados, ou mesmo em casos de descumprimento de qualquer das condições de exclusão de garantia que serão apresentadas a seguir.

## Condições de Exclusão de Garantia

- Desgaste ocorrido por uso intenso ou exposição à condições adversas e não previstas para o uso do produto específico.

- Danos causados durante o transporte ou montagem e desmontagem do produto.

- Mau uso, esforços indevidos, ou uso diferente daquele proposto pelo fabricante para cada produto. Defeitos ou desgastes causados por uso que não forem explicitamente indicados para esse fim.

- Problemas causados por montagem em desacordo com o manual de instruções, ou relacionados a adaptações ou alterações realizadas no produto.
- Problemas relacionados a condições inadequadas do local onde o produto foi instalado.
- Maus tratos, descuido, danos causados por acidentes, quedas e etc; limpeza ou manutenção em desacordo com as instruções do fabricante.
- Danos causados por serviços de limpeza e/ou conserto contratados pelo cliente.

### Observações Importantes

Após observar ou relatar um problema no produto, entre em contato com a Marine Office para informar o ocorrido. Não mexa ou inspecione o produto para solução do problema, isso invalidará a garantia. A Marine Office é única e exclusivamente responsável por inspecionar, laudar e solucionar o problema existente.
Para sua tranquilidade, preserve-o junto ao Documento Fiscal e/ou manual de instruções de seu produto em local de fácil acesso.

## Assistência Técnica Autorizada

**Marine Office C.I.E.R.C. LTDA**

Rua Anhaia, 982 - Bom Retiro - SP - CEP 01130-000

Telefone: (11) 3477-5655

Email: atendimento@marineoffice.com.br

Site: www.marineoffice.com.br

# Limpador de Para Brisa RW

## Introdução

Escolha a posição de montagem do conjunto do limpador de para-brisa. Determine se há espaço suficiente para o motor do limpador (veja 'Dimensões'), e verifique se é possível ajustar o braço do limpador com a palheta para a superfície de limpeza deseja.

## Aviso

## Nunca ajuste o parafuso no lado de fora do motor do limpador

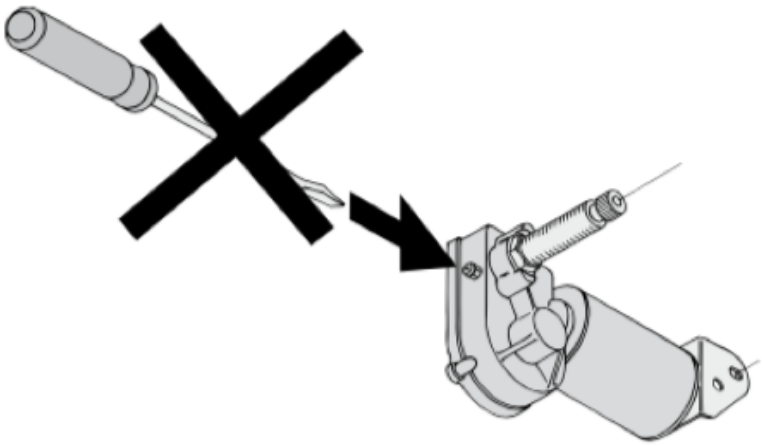

## Ângulo de limpeza e posição de repouso

O limpador de para-brisa possui como padrão ângulo de limpeza de 110º e posição de repouso a esquerda, isso quando visto de fora e com o motor instalado na parte superior do para-brisa.

Se necessário, o ângulo de limpeza e/ou posição de repouso podem ser ajustados. Antes de ajustar o ângulo de limpeza ou a posição de repouso, o motor do limpador deve permanecer na posição de repouso como no desenho 1.

Para verificar se o motor está na posição de repouso, conecte o fio negativo (-) e o fio ‘1’ à bateria. Se o motor não estiver na posição, ele ligará até parar na posição de repouso.

Verifique se a tensão indicada no motor do limpador é a mesma que a tensão a bordo antes de qualquer procedimento.

## Alterando ângulo de limpeza e posição de repouso

- Remova a caixa de proteção, desenho 2.
- Remova o anel de trava do fuso do braço oscilante.
- Levante a tira de conexão. Esta situação é indicada no desenho 7 (ângulo de limpeza de 110º e posição de repouso a esquerda).
- Remova os dois parafusos ‘X’. A placa do limpador agora pode girar.
- Escolha a nova posição de acordo com sua necessidade. Veja o desenho 3 para mais detalhes sobre os ângulos de limpeza.
- Reinstale os parafusos.
- Reinstale a tira de conexão no furo do angulo de limpeza desejado.
- Remonte na ordem inversa.

## Montagem do motor com braço simples - desenho 3

Utilize o padrão de furação para marcar os furos de fixação (Ø 16mm, 5/8”) e suporte de montagem (parafuso auto-roscado de 4,8mm ou M5). Faça os furos. Quando a caixa de proteção também é utilizado, coloque o motor dentro da caixa. Monte o motor utilizando arruelas e porcas fornecidas. Aperte as porcas com torque de 3,5 a 5,5 Nm.

Instale o braço do limpador no eixo do motor e verifique após a fiação ser feita se o braço do limpador está no comprimento ajustado e adequado para seu uso.

## Montagem do motor com braço pantográfico - desenho 4

Utilize o padrão de furação para marcar os furos de fixação (Ø 16mm, 5/8”) e suporte de montagem (parafuso auto-roscado de 4,8mm ou M5). Faça os furos. Quando a caixa de proteção também é utilizado, coloque o motor dentro da caixa. Monte o motor utilizando arruelas e porcas fornecidas. Aperte as porcas com torque de 3,5 a 5,5 Nm.

Instale o eixo auxiliar e ajuste para a altura correta, veja o desenho 5.

Instale o braço do limpador no eixo e no eixo auxiliar do motor e verifique após a fiação ser feita se o braço do limpador está no comprimento ajustado e adequado para seu uso, veja o desenho 6.

## Instalação elétrica

Certifique que a tensão indicada no motor é a mesma tensão de alimentação.

A seção transversal mínima para os cabos de energia é de 1,5mm2 (AWG 16).

Conecte o motor do limpador conforme o esquema elétrico. Um interruptor '*' e um fusível ou disjuntor automático '**' devem ser instalados no fio positivo (+).

*) O interruptor deve ser classificado para 10A.

**) O fusível ou disjuntor devem ser classificados para 4A para sistemas 12V, e 3A para sistemas 24V.

Ligue a conexão 'G' no motor do limpador ao terminal negativo (-) da fonte de alimentação. O motor do limpador possui retorno isolado.

## Manutenção

Ao navegar em água salgada, recomenda-se que enxágue o braço, palheta e eixo do motor regularmente com água doce.

## Dados técnicos

| Tensão | 12 V DC | 24V DC |
|---|---|---|
| Velocidade 1 (34 varreduras/min) | 1,7 A | 0,8 A |
| Velocidade 2 (47 varreduras/min) | 2,5 A | 1,5 A |
| com base no braço e palheta de 400mm de comprimento | | |
| Ângulo ajustável | 40º, 50º, 60º, 70º, 80º, 90º, 100º, 110º | |
| Posição de repouso ajustável | direita ou esquerda | |
| Peso | 1,2 Kg | |
| IP | IP20 | |

## Esquema elétrico

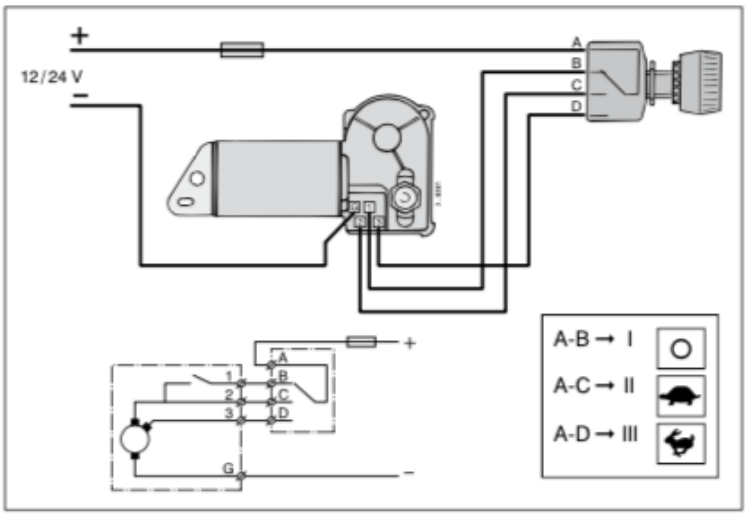

**Dimensões**

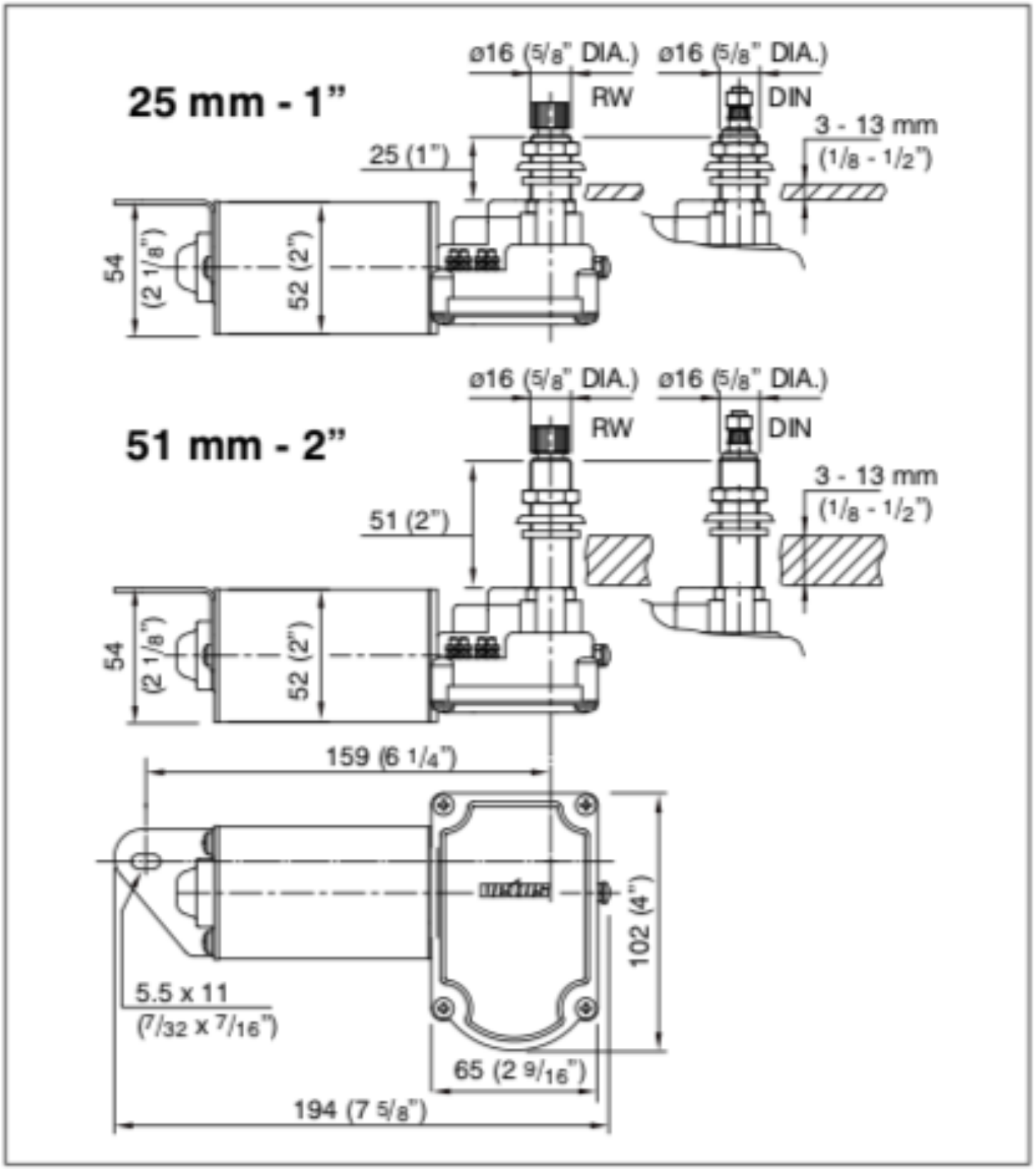
25 mm - 1"
ø16 (5/8" DIA.)
RW
ø16 (5/8" DIA.)
DIN
3 - 13 mm
(1/8 - 1/2")
25 (1")
54
(2 1/8")
52 (2")
51 mm - 2"
ø16 (5/8" DIA.)
RW
ø16 (5/8" DIA.)
DIN
3 - 13 mm
(1/8 - 1/2")
51 (2")
54
(2 1/8")
52 (2")
159 (6 1/4")
102 (4")
5.5 x 11
(7/32 x 7/16")
65 (2 9/16")
194 (7 5/8")

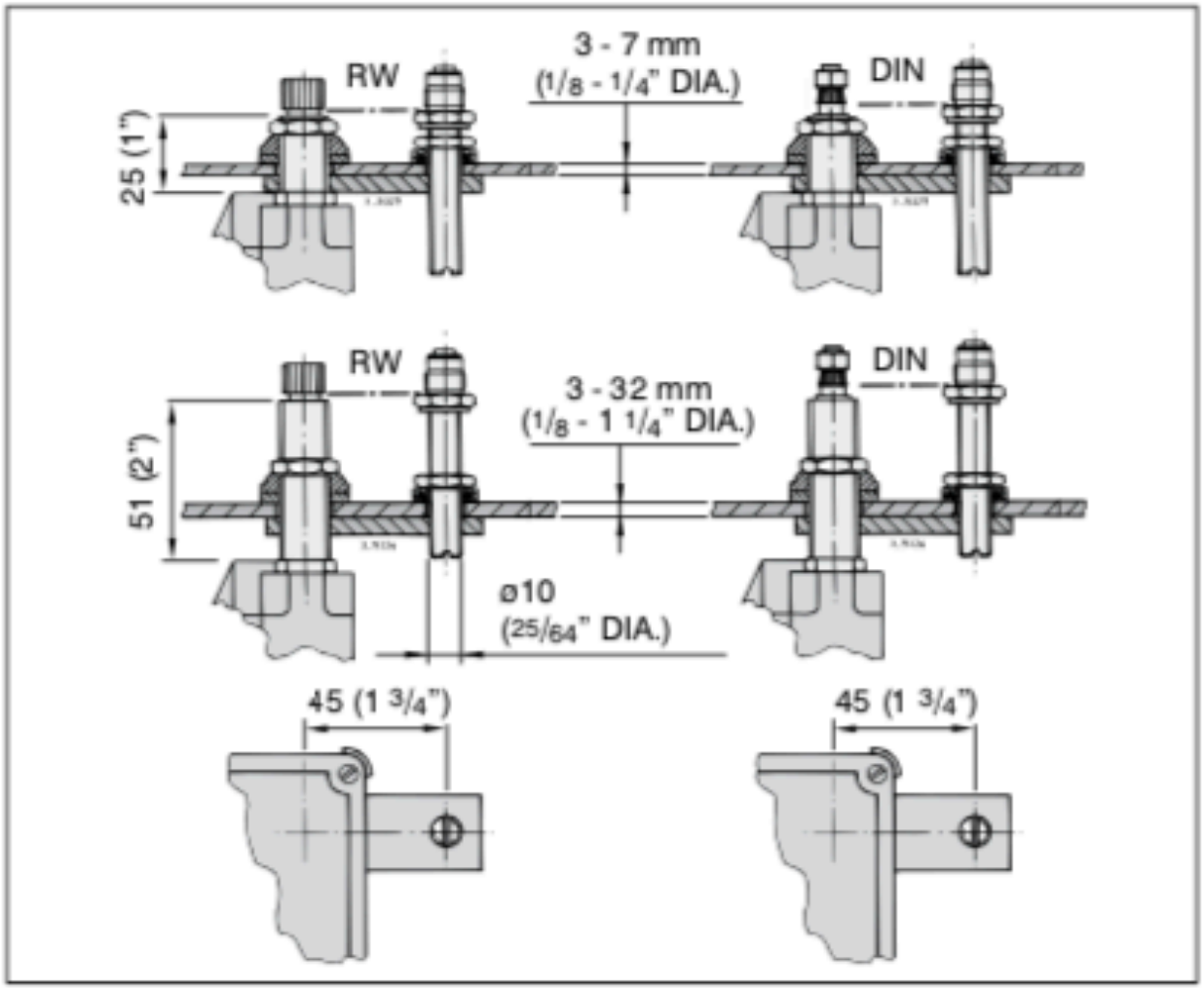
RW
3 - 7 mm
(1/8 - 1/4" DIA.)
DIN
25 (1")
RW
3 - 32 mm
(1/8 - 1 1/4" DIA.)
DIN
51 (2")
ø10
(25/64" DIA.)
45 (1 3/4")
45 (1 3/4")

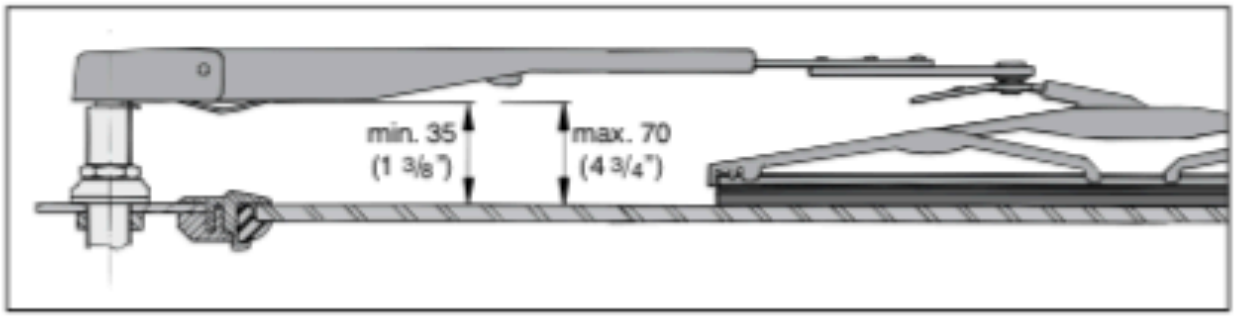
min. 35
(1 3/8")
max. 70
(4 3/4")

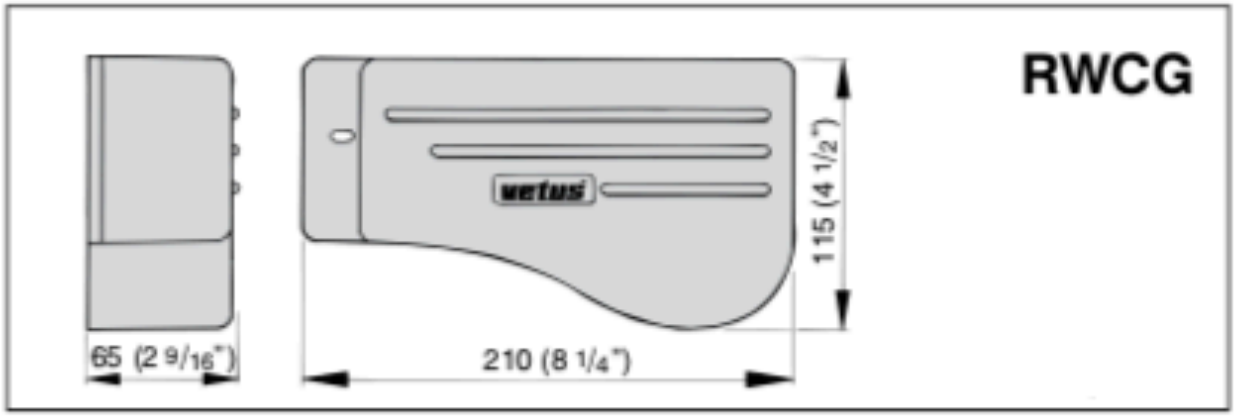
RWCG
115 (4 1/2")
65 (2 9/16")
210 (8 1/4")

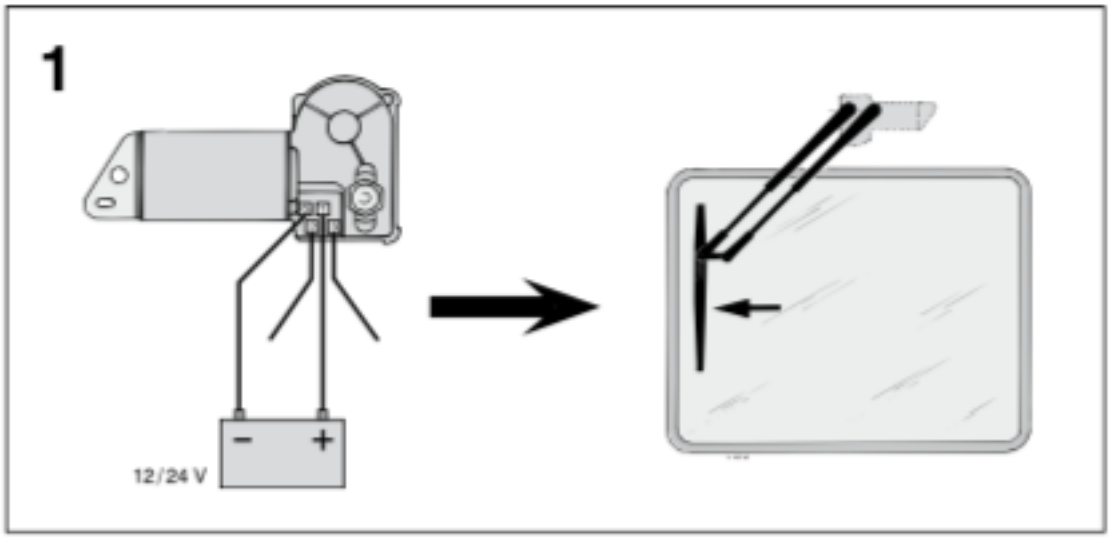
1
12/24 V
–
+

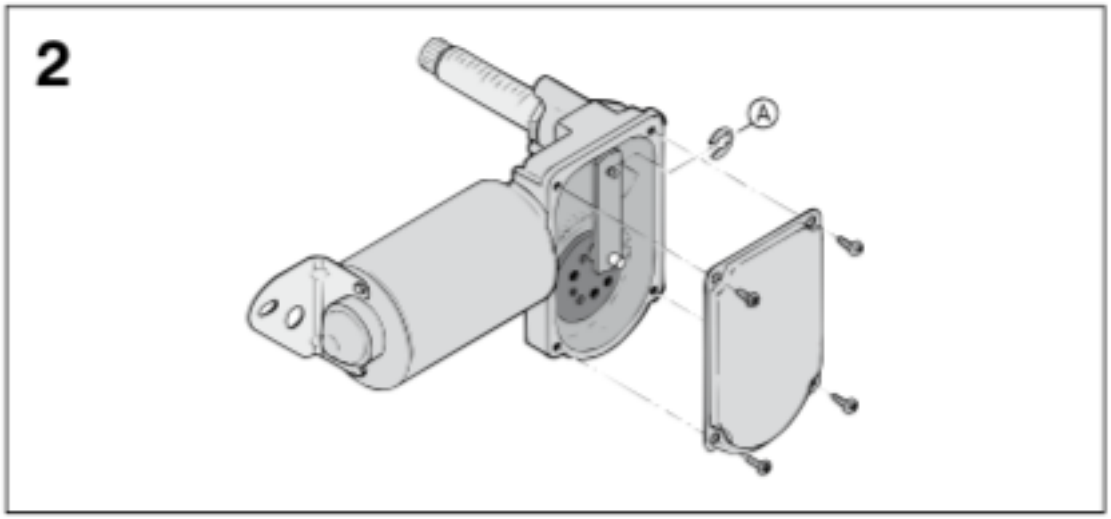
2
A

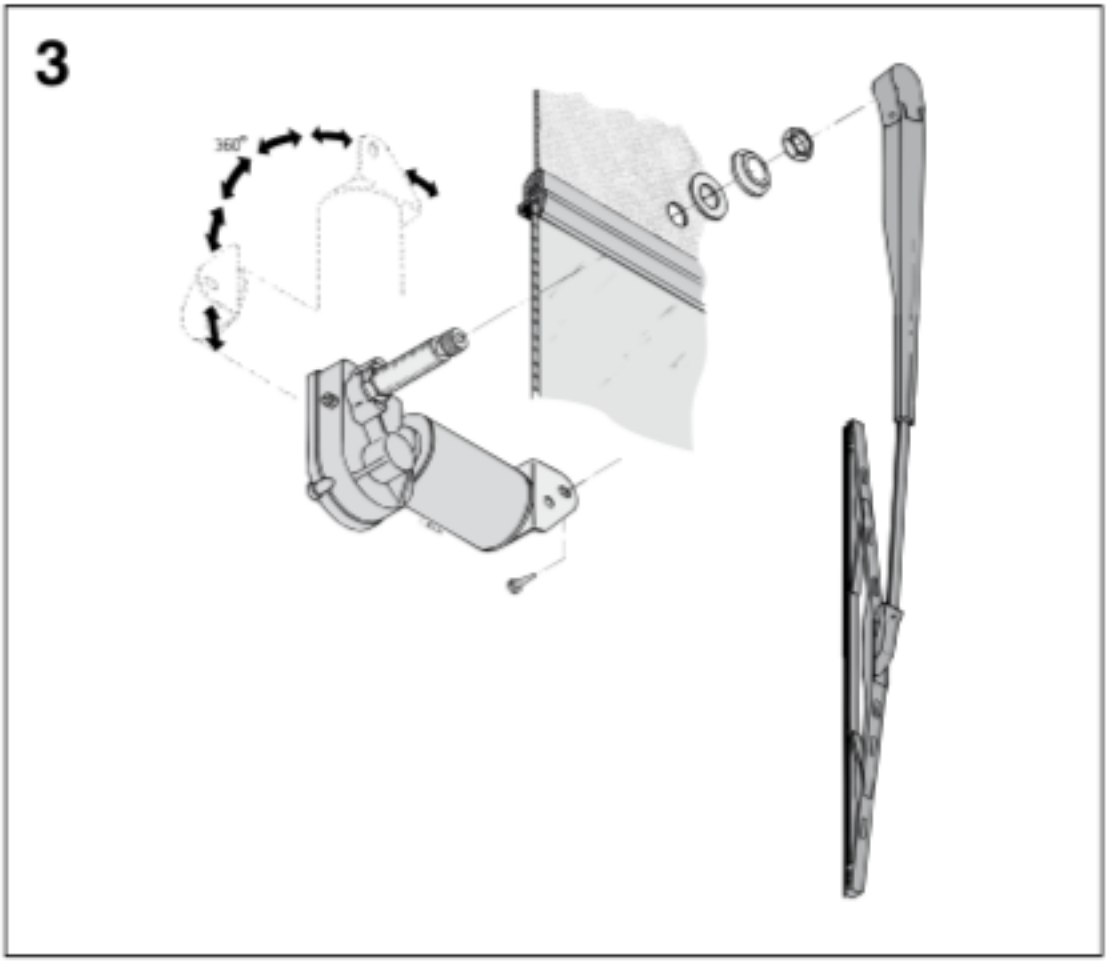
3
360°

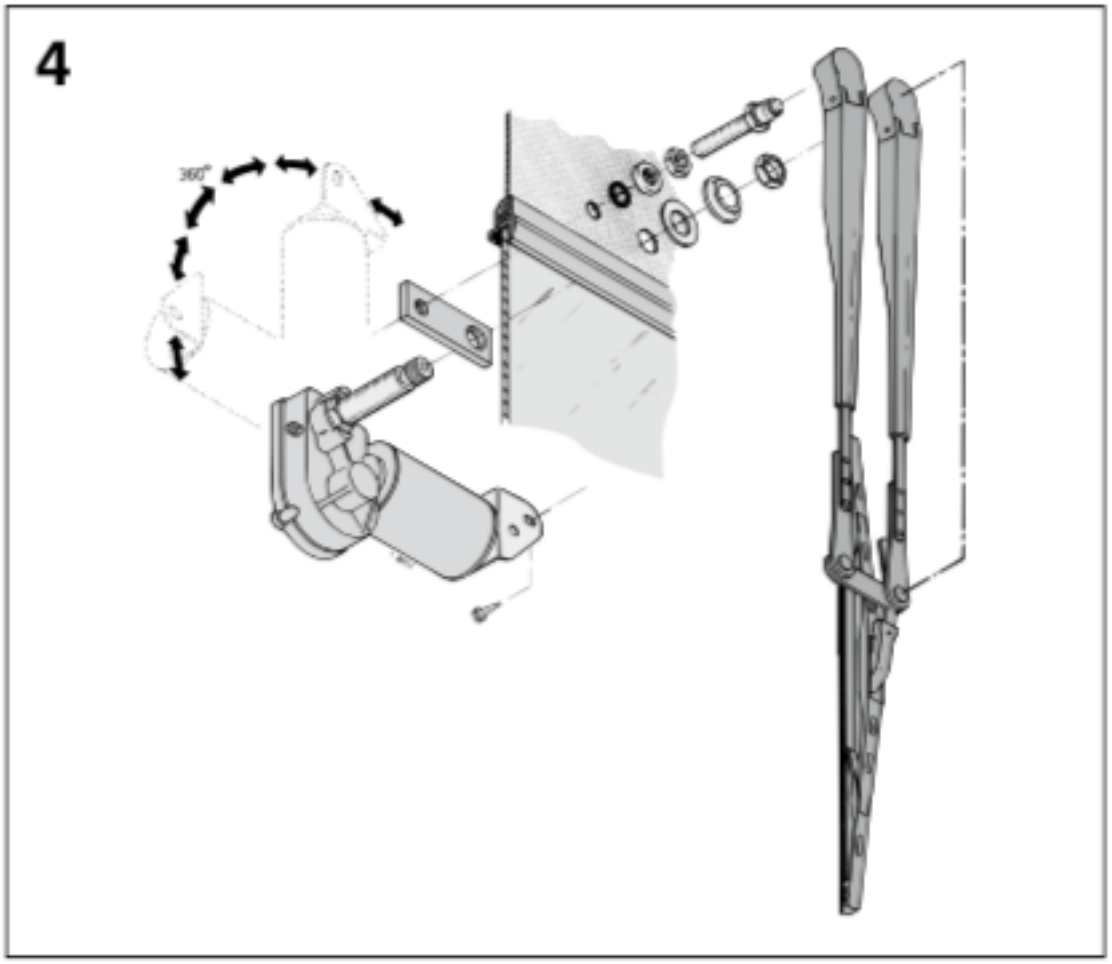
4
360°

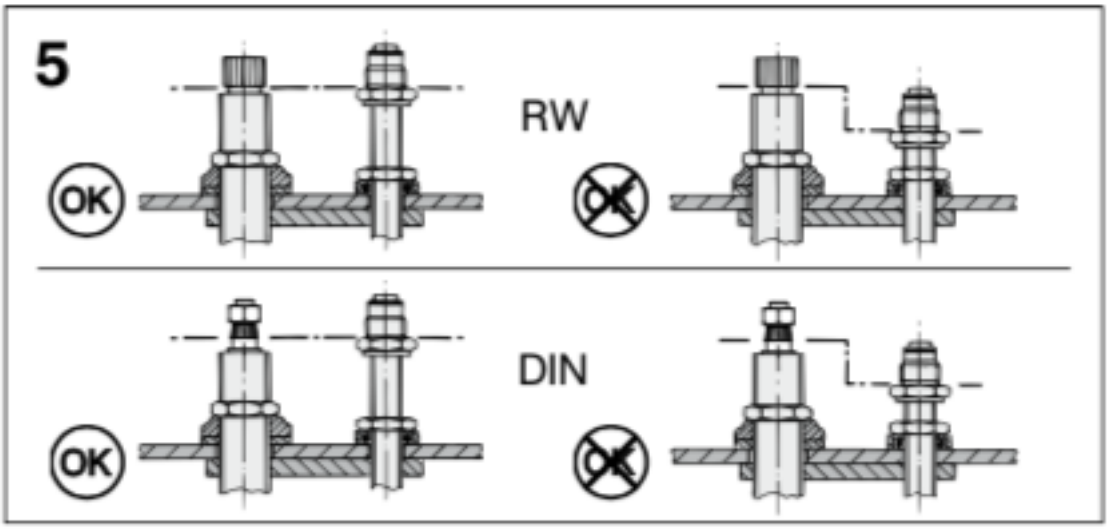
5
RW
OK
OK
DIN
OK
OK

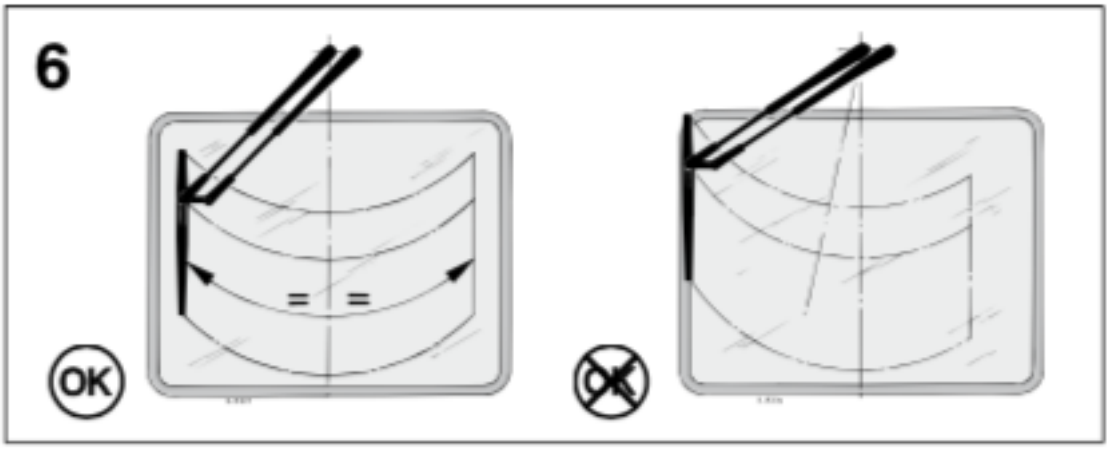
6
OK
OK

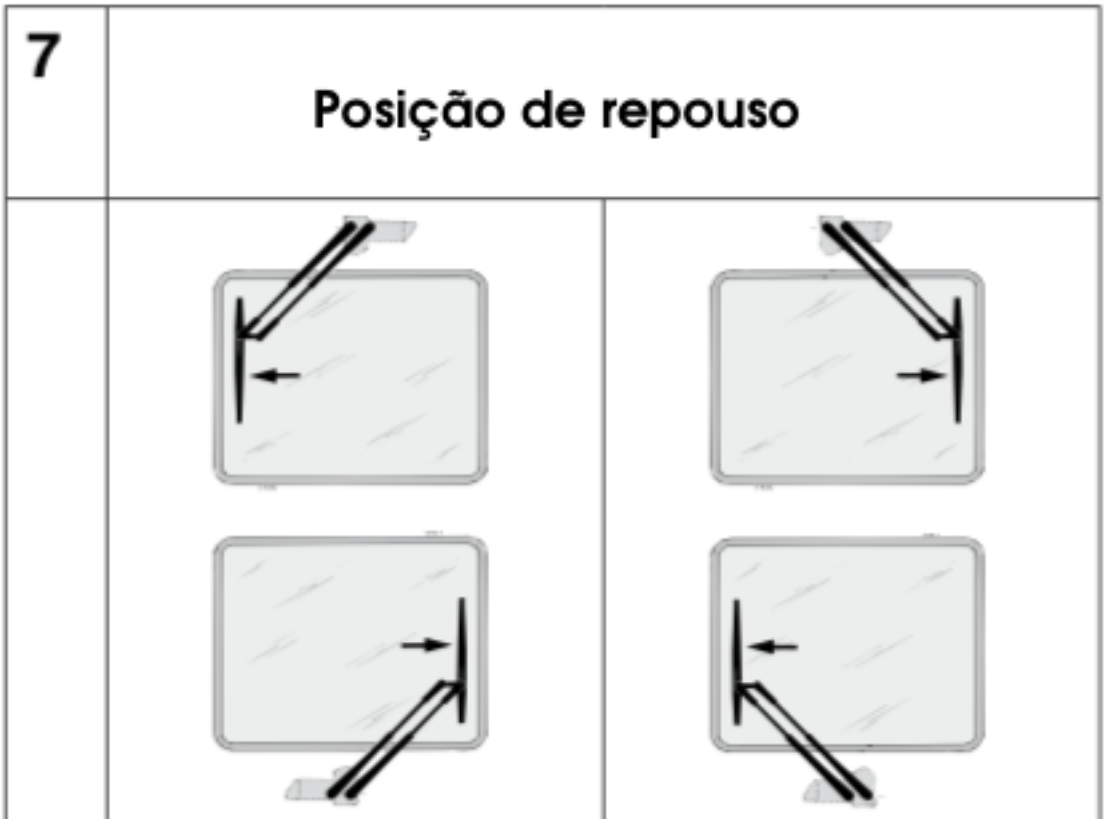


**Ajuste do ângulo de limpeza**

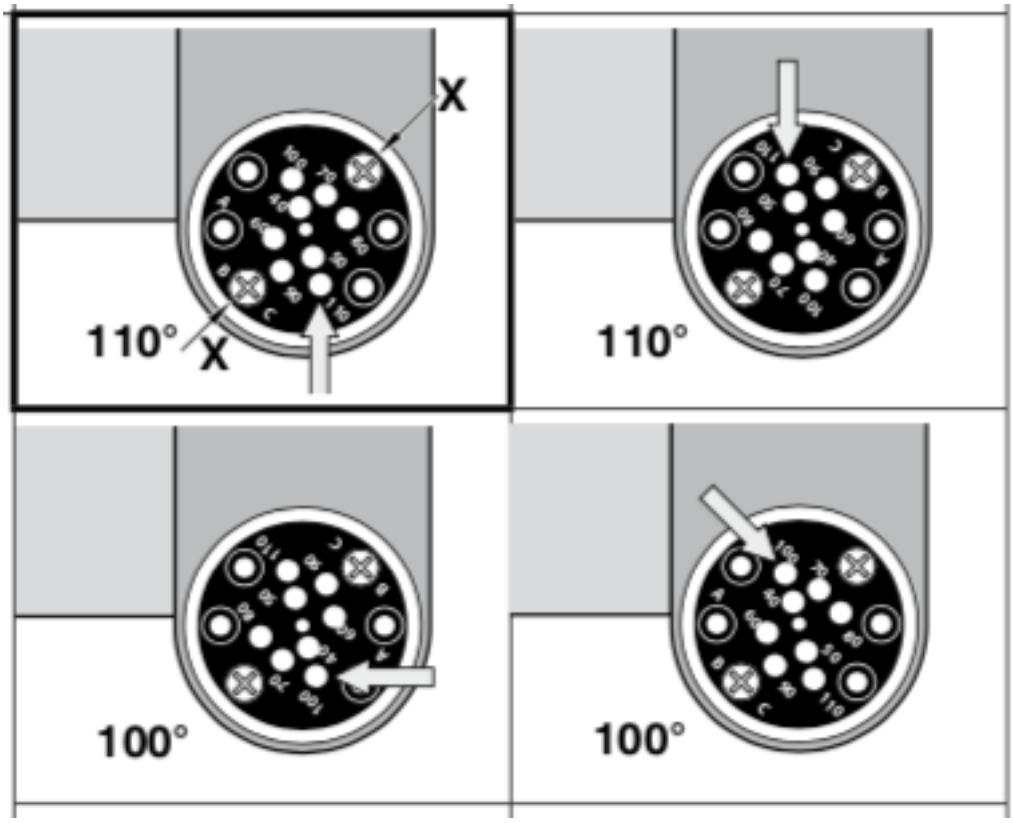

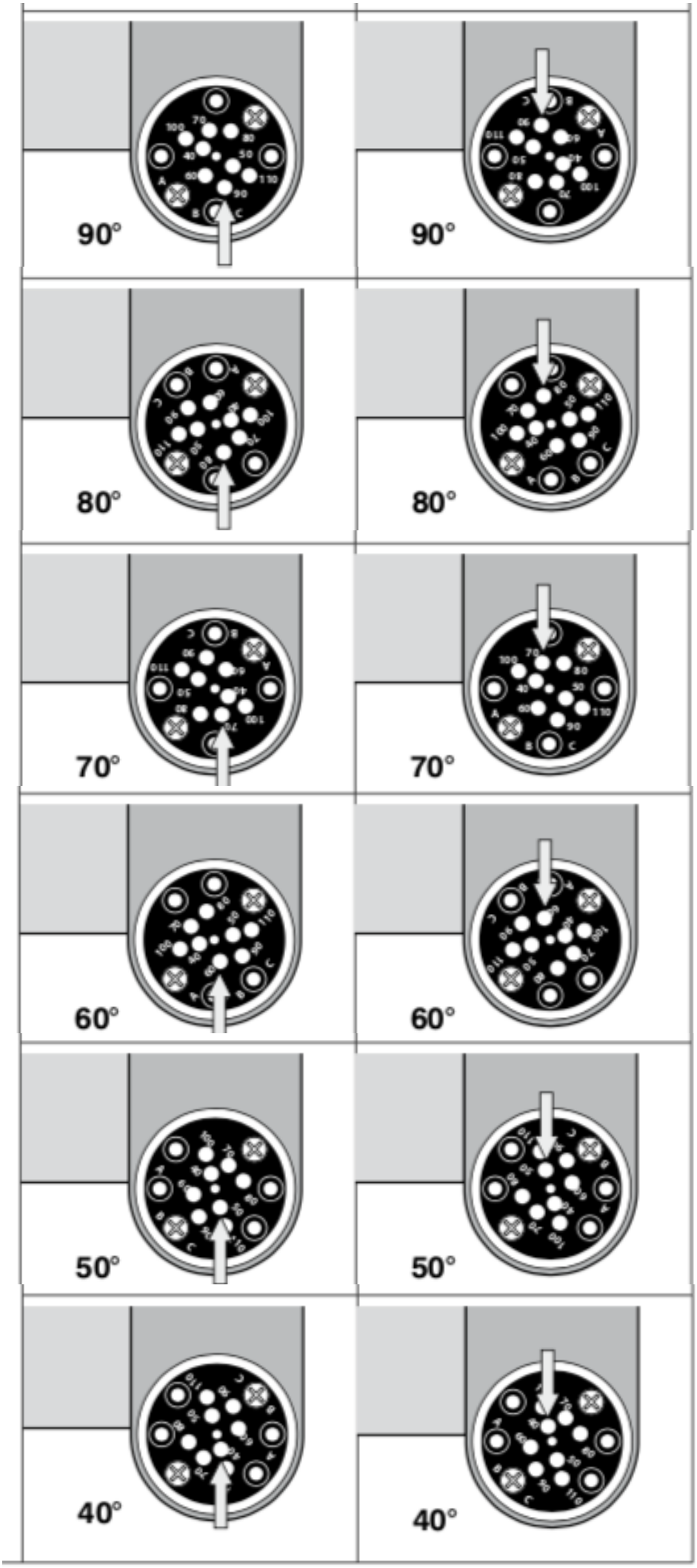
90°
90°
80°
80°
70°
70°
60°
60°
50°
50°
40°
40°